Общие данные

1.1 Проект жилого дома разработан индивидуально.
Проект выполнен в соответсвии с действующими нормами, требованиями, правилами и стандартами, согласно исходным данным, а также техническим условиям и требованиям, выданными органами государственного надзора, контроля и заинтересованными организациями, с учетом экологических и санитарно-гигиенических требований и предусматривает мероприятия, обеспечивающие взрывопожаробезопасность.

1.2 Основные инженерно-климатические условия площадки строительства:

- климатический район - IB
- расчетное значение веса снегового покрова - 240 кгс/м2
- нормативный скоростной напор ветра - 38 кгс/м2
- расчетная зимняя температура наружного воздуха - минус 30°С

1.3 Здание II уровня ответственности:

- степень огнестойкости здания - III
- класс конструктивной пожарной опасности - С3
- класс функциональной пожарной опасности помещений - Ф1.4

Проект разработан в соответствии с государственными нормами, правилами, стандартами, исходными данными, а так же техническими условиями и требованиям, выданными органами государственного надзора и заинтересованными организациями при согласовании места размещения объекта, и обеспечивает безопасную эксплуатацию здания при соблюдении предусмотренных проектом мероприятий.

Согласовано

Взам. инв. №

Подп. и дата

Инв. № подл.

Изм.	К. уч.	Лист	N док.	Подпись	Дата
ГИП					
Исполн.		Олин			
Проверил		Лимонов			
Н. контр.					

79,14-09.2017-ЭП

Индивидуальный двухэтажный жилой дом по адресу: Тульская обл.

Стадия	Лист	Листов
ЭП	4	

Общие данные

ГРУППА КОМПАНИЙ

Формат А4

Фасад в осях 1 - 3 (ось А)

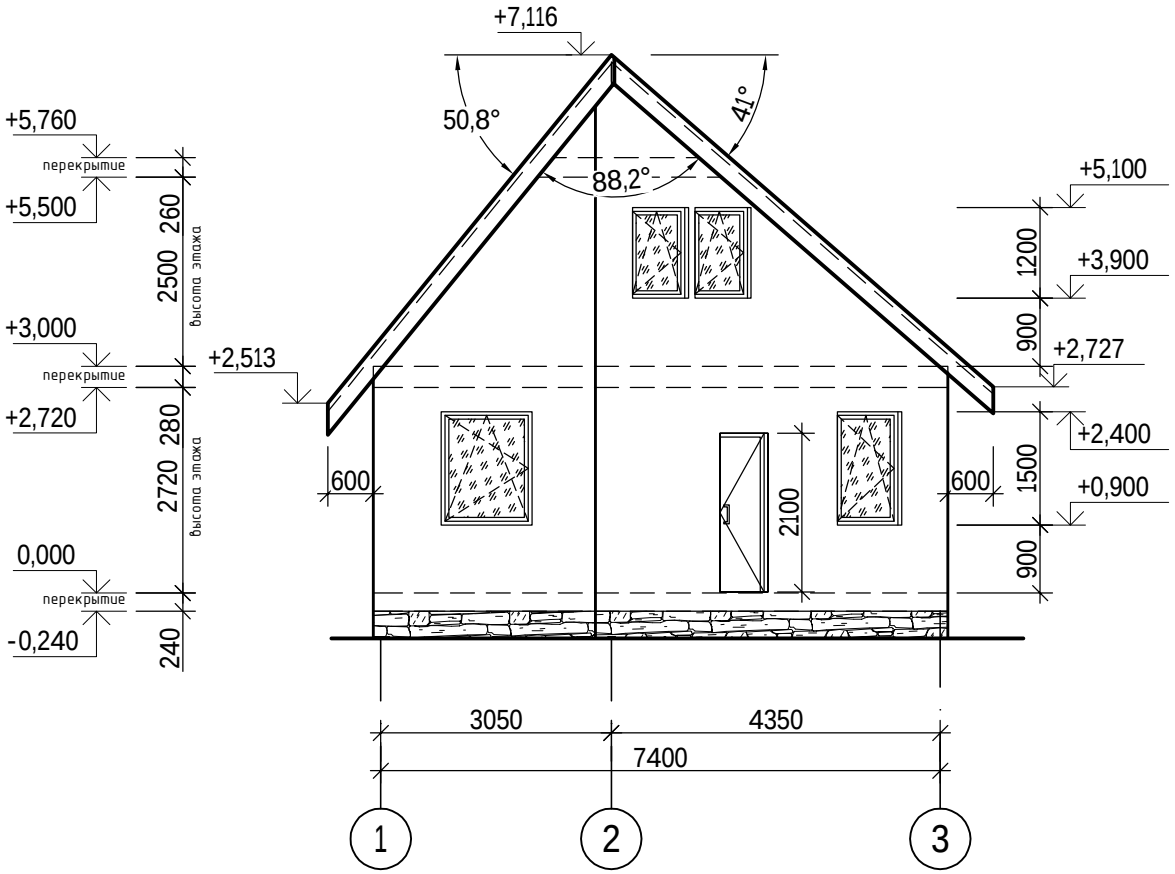

Согласовано

Взам. инв. №

Подп. и дата

Инв. № подл.

Изм.	К. уч.	Лист	N док.	Подпись	Дата
ГИП					
Исполн.		Олин			
Проверил		Лимонов			
Н. контр.					

79,14-09.2017-ЭП

Индивидуальный двухэтажный жилой дом по адресу: Тульская обл.

Стадия	Лист	Листов
ЭП	5	

Фасад в осях 1 - 3 (ось А)

БАЛКЕР ГРУППА КОМПАНИЙ

Формат А4

Фасад в осях 3 - 1 (ось Г)

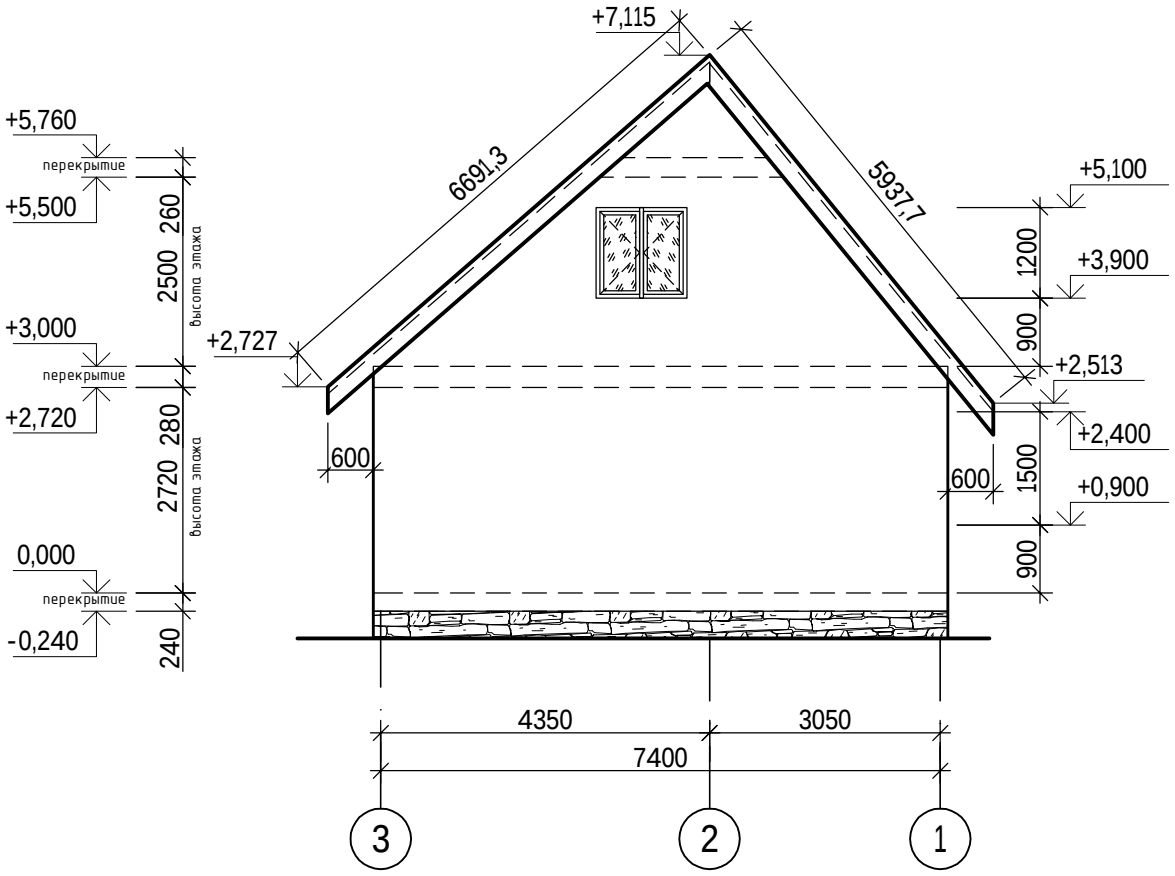

Согласовано

Взам. инв. №

Подп. и дата

Инв. № подл.

Изм.	К. уч.	Лист	N док.	Подпись	Дата
ГИП					
Исполн.		Олин			
Проверил		Лимонов			
Н. контр.					

79,14-09.2017-ЭП

Индивидуальный двухэтажный жилой дом по адресу: Тульская обл.

Стадия	Лист	Листов
ЭП	6	

Фасад в осях 3 - 1 (ось Г)

БАЛКЕР ГРУППА КОМПАНИЙ

Формат А4

Фасад в осях А - Г (ось 3)

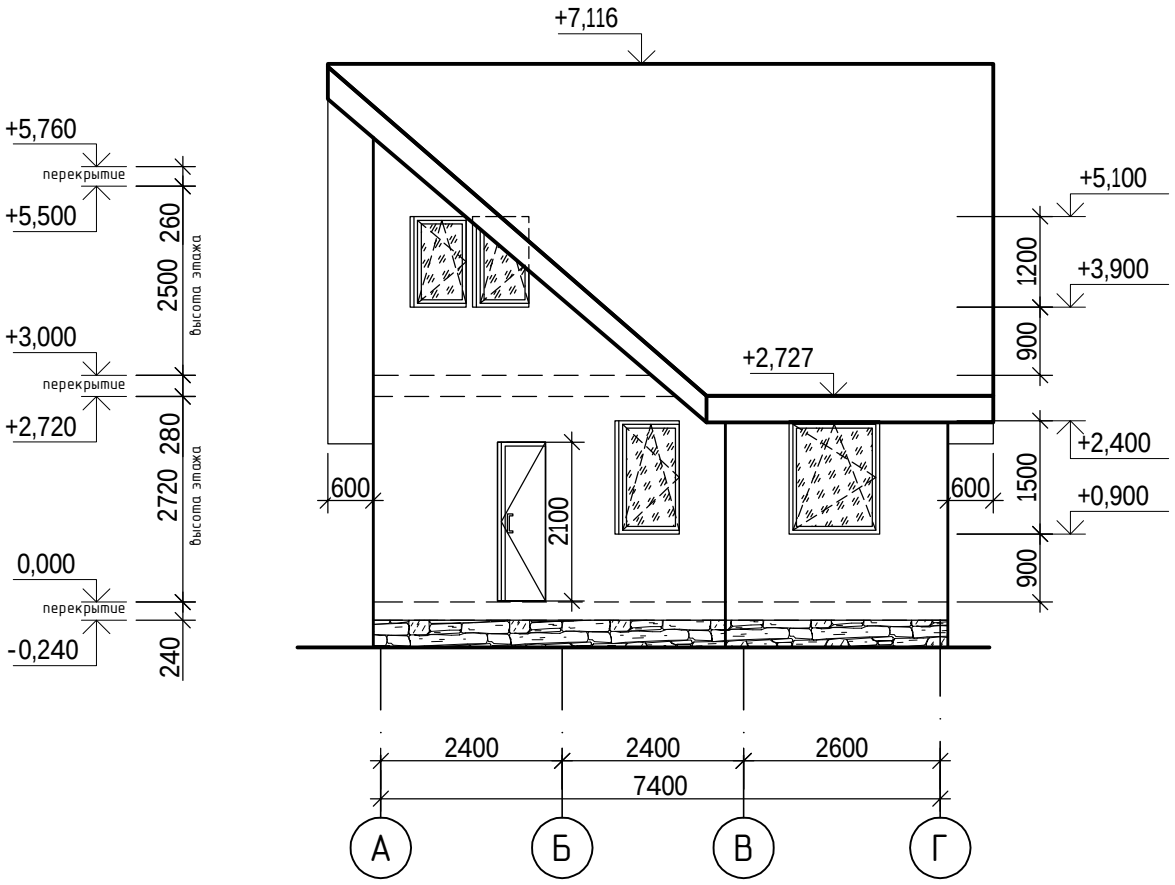

Согласовано

Взам. инв. №

Подп. и дата

Инв. № подл.

Изм.	К. уч.	Лист	N док.	Подпись	Дата
ГИП					
Исполн.		Олин			
Проверил		Лимонов			
Н. контр.					

79,14-09.2017-ЭП

Индивидуальный двухэтажный жилой дом по адресу: Тульская обл.

Стадия	Лист	Листов
ЭП	7	

Фасад в осях А - Г (ось 3)

БАЛКЕР ГРУППА КОМПАНИЙ

Формат А4

Фасад в осях Г - А (ось 1)

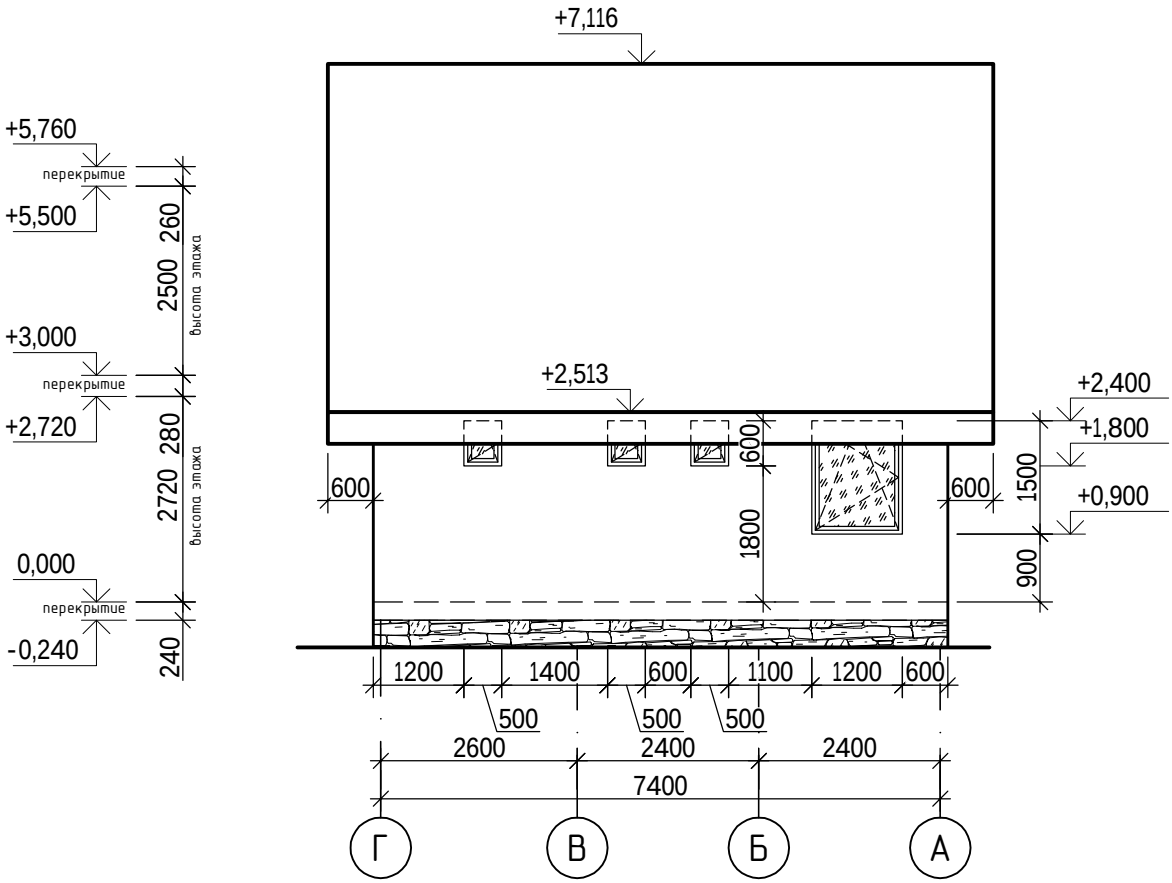

Согласовано

Взам. инв. №

Подп. и дата

Инв. № подл.

Изм.	К. уч.	Лист	N док.	Подпись	Дата
ГИП					
Исполн.		Олин			
Проверил		Лимонов			
Н. контр.					

79,14-09.2017-ЭП

Индивидуальный двухэтажный жилой дом по адресу: Тульская обл.

Стадия	Лист	Листов
ЭП	8	

Фасад в осях Г - А (ось 1)

БАЛКЕР ГРУППА КОМПАНИЙ

Формат А4

План 1 этажа

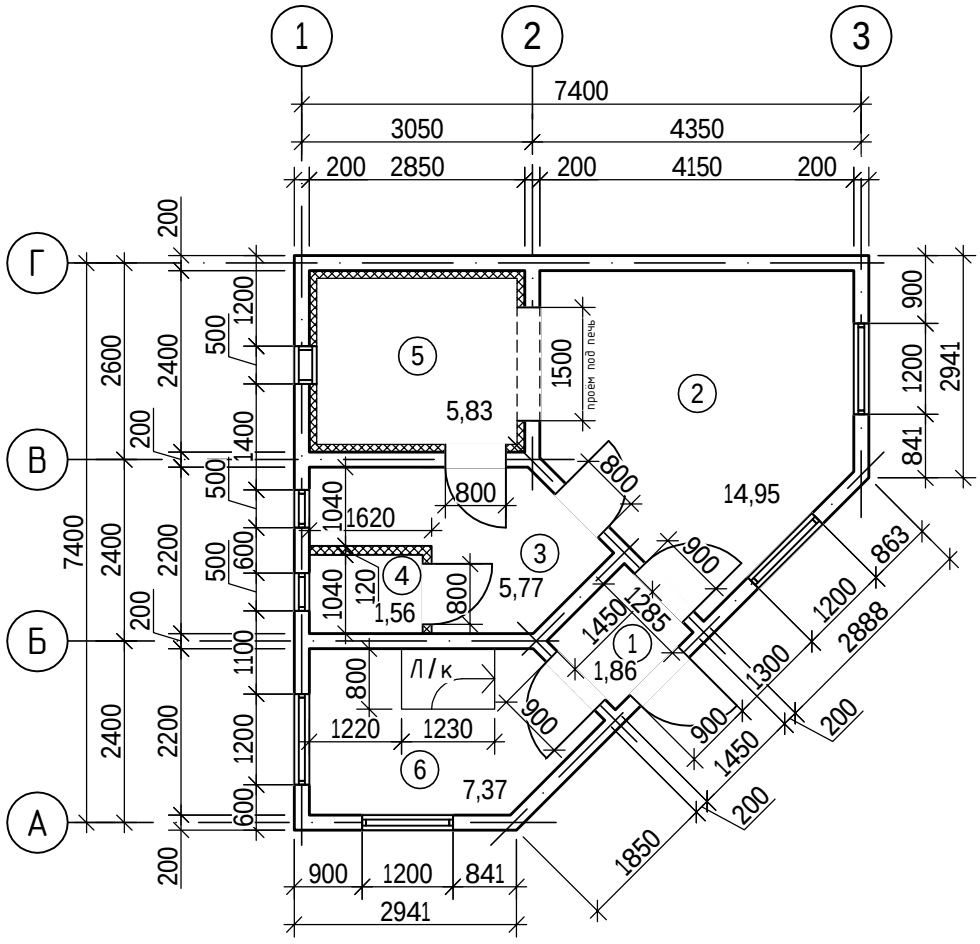

Основная расчетная площадь 1 этажа	46,91 м^2
Основная расчетная площадь 2 этажа	32,23 м^2
Общая расчетная площадь	79,14 м^2

Согласовано

Взам. инв. №

Подп. и дата

Инв. № подл.

Изм.	К. уч.	Лист	N док.	Подпись	Дата
ГИП					
Исполн.		Олин			
Проверил		Лимонов			
Н. контр.					

79,14-09.2017-ЭП

Индивидуальный двухэтажный жилой дом по адресу: Тульская обл.

Стадия	Лист	Листов
ЭП	9	

План 1 этажа

БАЛКЕР ГРУППА КОМПАНИЙ

Формат А4

План 2 этажа

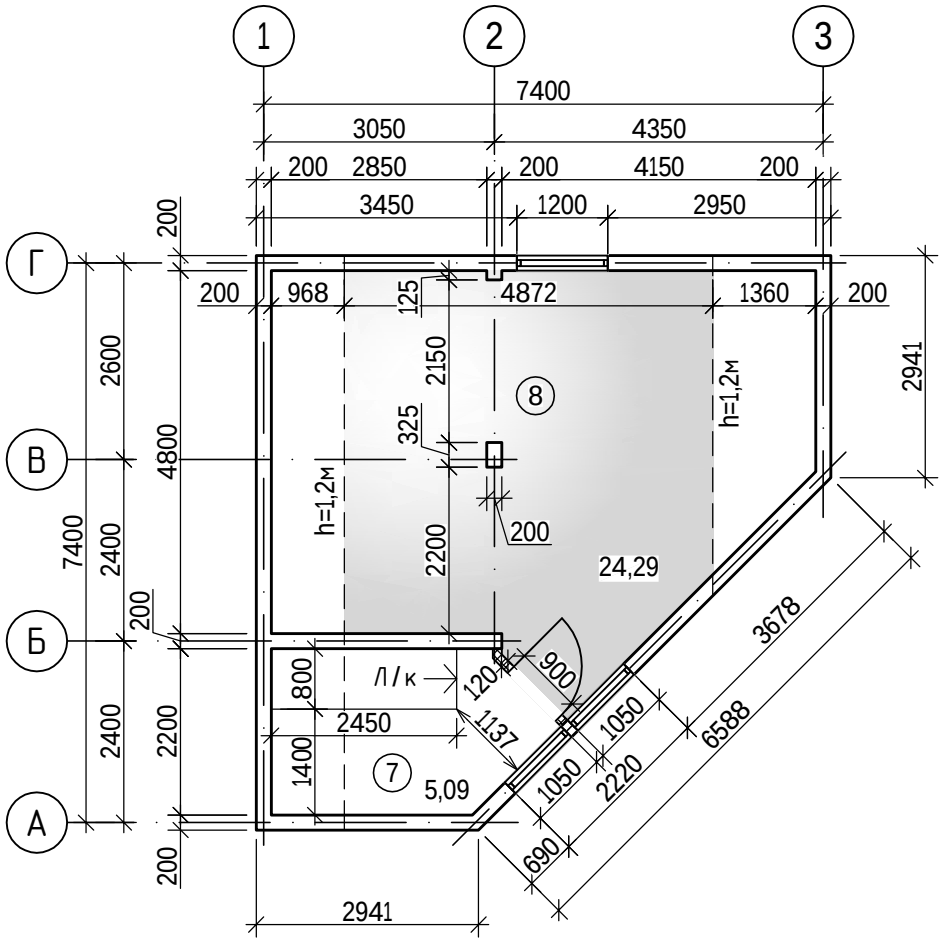

Основная расчетная площадь 1 этажа	46,91 м^2
Основная расчетная площадь 2 этажа	32,23 м^2
Общая расчетная площадь	79,14 м^2

Согласовано

Взам. инв. №

Подп. и дата

Инв. № подл.

Изм.	К. уч.	Лист	N док.	Подпись	Дата
ГИП					
Исполн.		Олин			
Проверил		Лимонов			
Н. контр.					

79,14-09.2017-ЭП

Индивидуальный двухэтажный жилой дом по адресу: Тульская обл.

Стадия	Лист	Листов
ЭП	10	

План 2 этажа

БАЛКЕР ГРУППА КОМПАНИЙ

Формат А4

Экспликация помещений

№ помещения	Наименование	Площадь, м^2	Кат. пом.
	ПЕРВЫЙ ЭТАЖ		
1	Прихожая	1,86	
2	Гостиная	14,95	
3	Моечная	5,77	
4	Санузел	1,56	
5	Помещение сухого жара	5,83	
6	Холл, лестничная клетка	7,37	
	Итого по 1 этажу:	37,34	
	ВТОРОЙ (МАНСАРДНЫЙ) ЭТАЖ		
7	Холл, лестничная клетка	5,09	
8	Комната	24,29	
	Итого по 2 этажу:	29,38	
	ВСЕГО:	66,72	

Основная расчетная площадь 1 этажа 46,91 м^2

Основная расчетная площадь 2 этажа 32,23 м^2

Общая расчетная площадь 79,14 м^2

Согласовано

Взам. инв. №

Подп. и дата

Инв. № подл.

Изм.	К. уч.	Лист	N док.	Подпись	Дата
ГИП					
Исполн.		Олин			
Проверил		Лимонов			
Н. контр.					

79,14-09.2017-ЭП

Индивидуальный двухэтажный жилой дом по адресу: Тульская обл.

Стадия	Лист	Листов
ЭП	11	

Экспликация помещений

БАЛКЕР ГРУППА КОМПАНИЙ

Формат А4

Геометрическая схема кровли

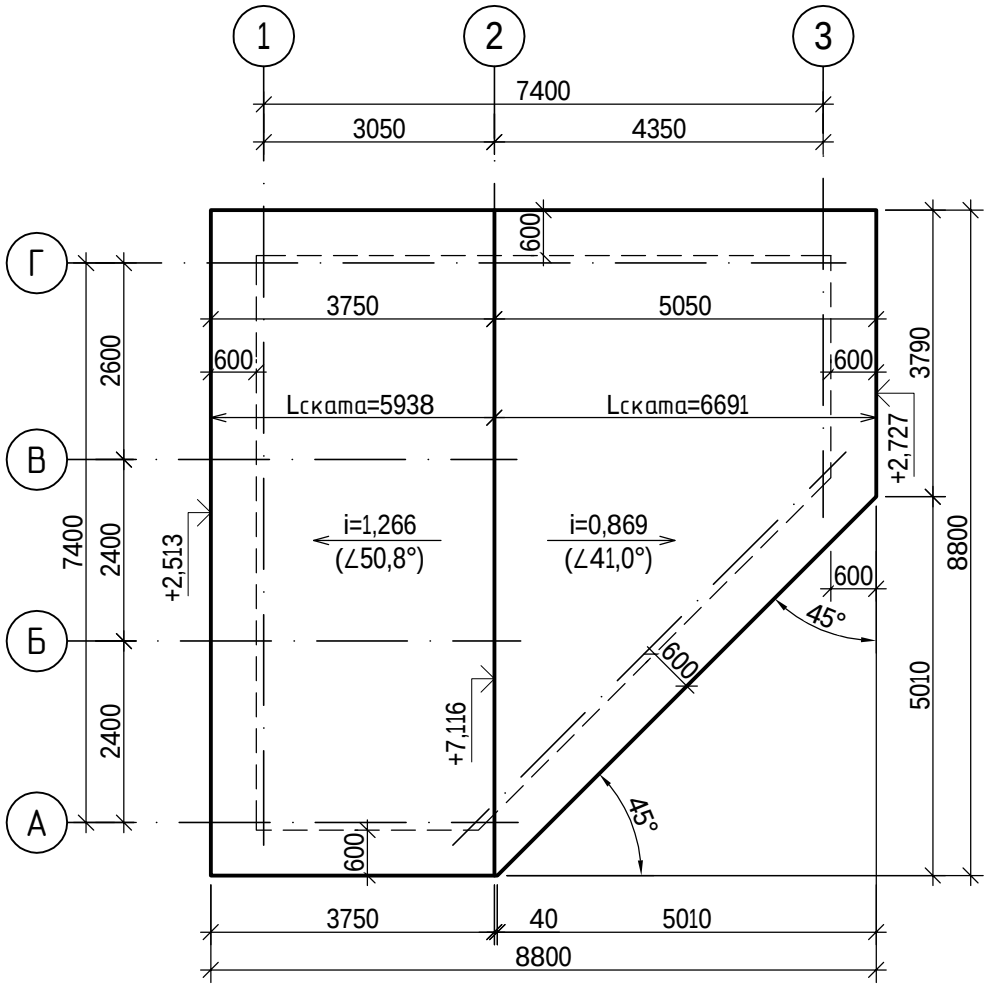

Примечания:

1. Площадь кровли ($м^2$) при угле:

	∠50,8°	∠41,0°	
в горизонтальной проекции	33,0	31,9	- 64,9 $м^2$
в натуральную величину	52,3	42,3	- 94,6 $м^2$

Согласовано

Взам. инв. №

Подп. и дата

Инв. № подл.

Изм.	К. уч.	Лист	N док.	Подпись	Дата
ГИП					
Исполн.		Олин			
Проверил		Лимонов			
Н. контр.					

79,14-09.2017-ЭП

Индивидуальный двухэтажный жилой дом по адресу: Тульская обл.

Стадия	Лист	Листов
ЭП	12	

Геометрическая схема кровли

БАЛКЕР ГРУППА КОМПАНИЙ

Формат А4

Схема ростверка из бруса сечением 150х(2х200)(h)

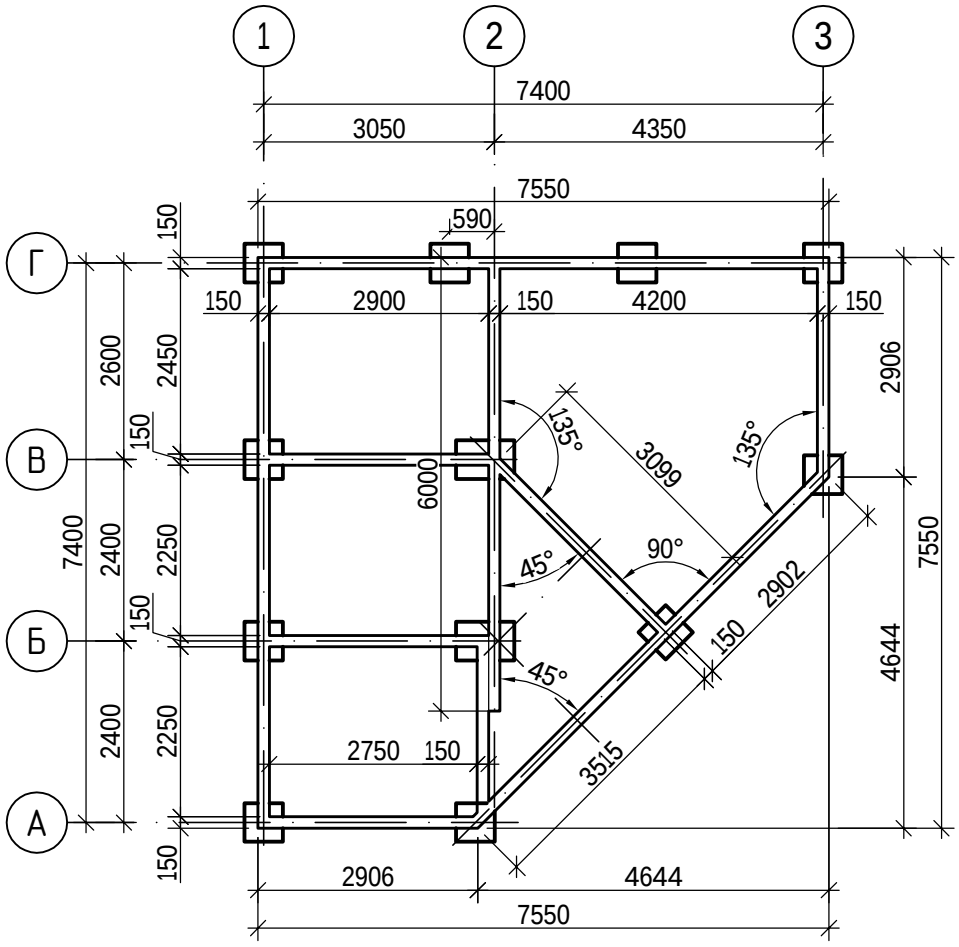

Примечание: брус сечением 150х200 в комплект каркаса не входит.

						79,14-09.2017-ЭП	
						Индивидуальный двухэтажный жилой дом по адресу: Тульская обл.	
Изм.	К. уч.	Лист	N док.	Подпись	Дата		
ГИП							Стадия: ЭП; Лист: 13; Листов:
Исполн.		Олин					
Проверил		Лимонов					
Н. контр.						Схема ростверка из бруса сечением 150х(2х200)(h)	БАЛКЕР ГРУППА КОМПАНИЙ

Формат А4

Согласовано

Взам. инв. №

Подп. и дата

Инв. № подл.

Схема фундаментов

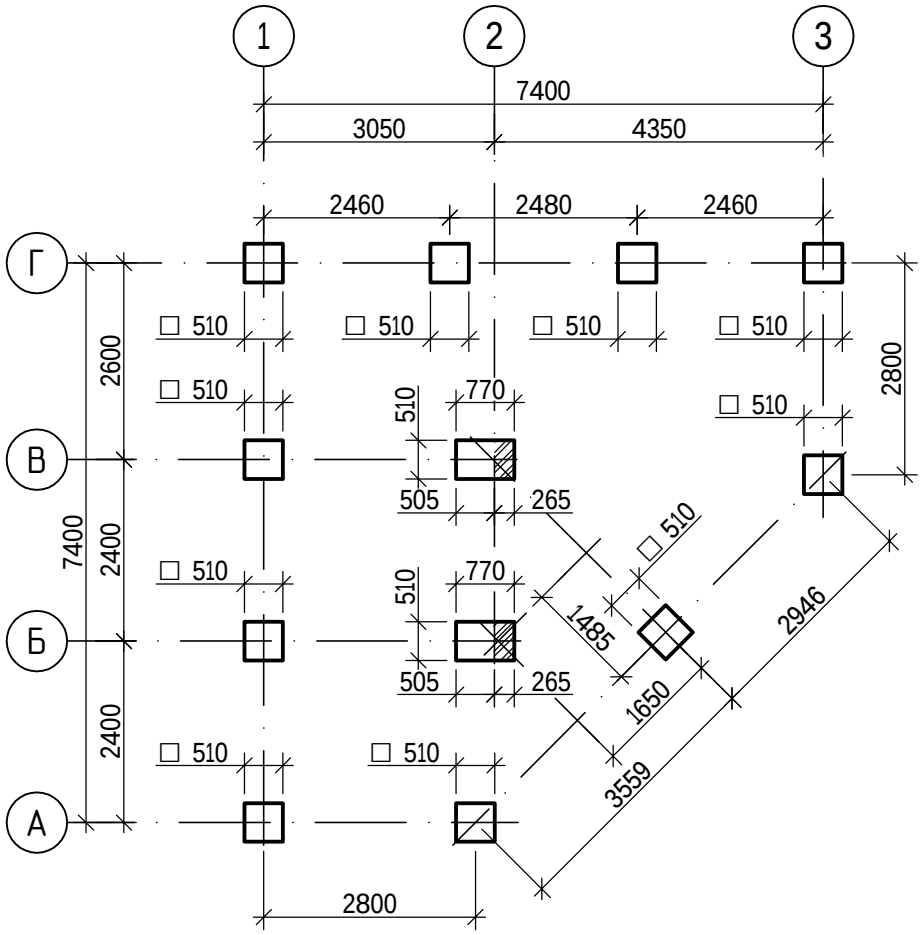

1. Фундамент - существующий, схема фундамента предоставлена заказчиком.
2. Штриховкой ▨ показаны достраиваемые заказчиком самостоятельно участки фундамента.
3. Обрез фундамента находится на проектной отметке -0,640.

						79,14-09.2017-ЭП	
						Индивидуальный двухэтажный жилой дом по адресу: Тульская обл.	
Изм.	К. уч.	Лист	N док.	Подпись	Дата		
ГИП						Стадия	Лист	Листов
Исполн.		Олин				ЭП	14	
Проверил		Лимонов						
						Схема фундаментов		
Н. контр.								

Согласовано

Взам. инв. №

Подп. и дата

Инв. № подл.

Формат А4